EAC

ПАСПОРТ

Руководство по монтажу и эксплуатации

Автоматические нормально закрытые газовые клапаны

EVO/NC

MADAS®

Содержание

1. Описание и назначение 3
2. Технические характеристики 3
3. Материалы изделия 3
4. Сведения о сертификации 3
5. Устройство и работа 4
5.1. Диаграмма пропускной способности 5
5.2. Габаритные размеры 5
5.3. Электромагнитные катушки и коннекторы 6
6. Монтаж 6
6.1. Указания по монтажу 6
6.2. Электрическое подключение 6
7. Сервисное обслуживание 7
8. Хранение 7
9. Транспортировка 7
10. Гарантийные обязательства 7
11. Сведения о рекламациях 7
12. Сведения о приёмке 7
13. Сведения о продаже 8
14. Сведения об изготовителе 8

1. Описание и назначение

Электромагнитный клапан серии EVO/NC представляет собой быстродействующий, нормально закрытый автоматический клапан.

Клапан предназначен для использования в качестве запорно-регулирующего органа трубопроводных магистралей и газогорелочных устройств с рабочей средой в виде природного газа, воздуха или сжиженного нефтяного газа с давлением до 0,02МПа.

2. Технические характеристики

Наименование параметра	Серия
	EVO/NC
1. Рабочая среда	Природный газ по ГОСТ 5542-87 (неагрессивные сухие газы)
2. Резьбовые соединения, Rp	DN 10 , DN15, DN 20, DN 25 согласно EN 10226
3. Напряжение питания	12В пост. тока, 12В/50 Гц, 24В пост. тока, 24В/50 Гц, 230В/50-60 Гц
4. Допустимые отклонения напряжения	-15% ... +10%
5. Макс. рабочее давление, МПа	0,02
6. Макс. температура окружающей среды	-40 ÷ +60 °C
7. Макс. поверхностная температура	75 °C
8. Степень защиты	IP65
9. Время открытия, сек	<1
10. Время закрытия, сек	<1
11. Контакты	DIN 43650 (СЭ11)
12. Класс изоляции	F (155°)
1. Класс герметичности	A
2. Монтажное положение	вертикальное, горизонтальное
13. Класс медной проволоки	H (180°)
14. Срок службы	200000 циклов

3. Материалы изделия

- Латунь ОТ-58 (UNI EN 12164)
- Нержавеющая сталь марки 430 F (UNI EN 10088)
- Алюминий 11S (UNI 9002-5)
- Бутадиенакрилонитрильный каучук (UNI 7702)

4. Сведения о сертификации

- Декларация о соответствии ЕАЭС N RU Д-IT.PA02.B.47304/22 по 14.03.2027г.

5. Устройство и работа

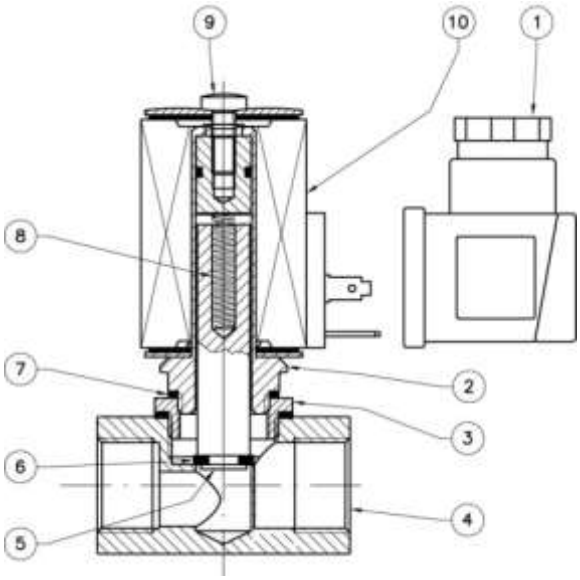

Рис. 1

Клапан (Рис. 1) состоит из: электрический коннектор (1); муфта катушки (2); латунное кольцо (3); корпус (4); подвижный сердечник (5); уплотняющая прокладка (6); алюминиевая шайба (7); пружина запирающего механизма (8); винт крепления катушки (9); электромагнитная катушка (10).

Соединение	Напряжение питания	Коды
DN 10	12 В пост. тока	EVO01 001
	12 В/50 Гц	EVO01 010
	24В пост. тока	EVO01 005
	24В / 50 Гц	EVO01 003
	230 В / 50-60 Гц	EVO01 008
DN 15	12 В пост. тока	EVO02 001
	12 В/50 Гц	EVO02 010
	24В пост. тока	EVO02 005
	24В / 50 Гц	EVO02 003
	230 В / 50-60 Гц	EVO02 008
DN 20	12 В пост. тока	EVO03 001
	12 В / 50 Гц	EVO03 010
	24В пост. тока	EVO03 005
	24В / 50 Гц	EVO03 003
	230 В / 50-60 Гц*	EVO03 008
DN 25	12 В пост. тока	EVO04 001
	12 В / 50 Гц	EVO04 010
	24В пост. тока	EVO04 005
	24В / 50 Гц	EVO04 003
	230 В / 50-60 Гц*	EVO04 008

5.1. Диаграмма пропускной способности

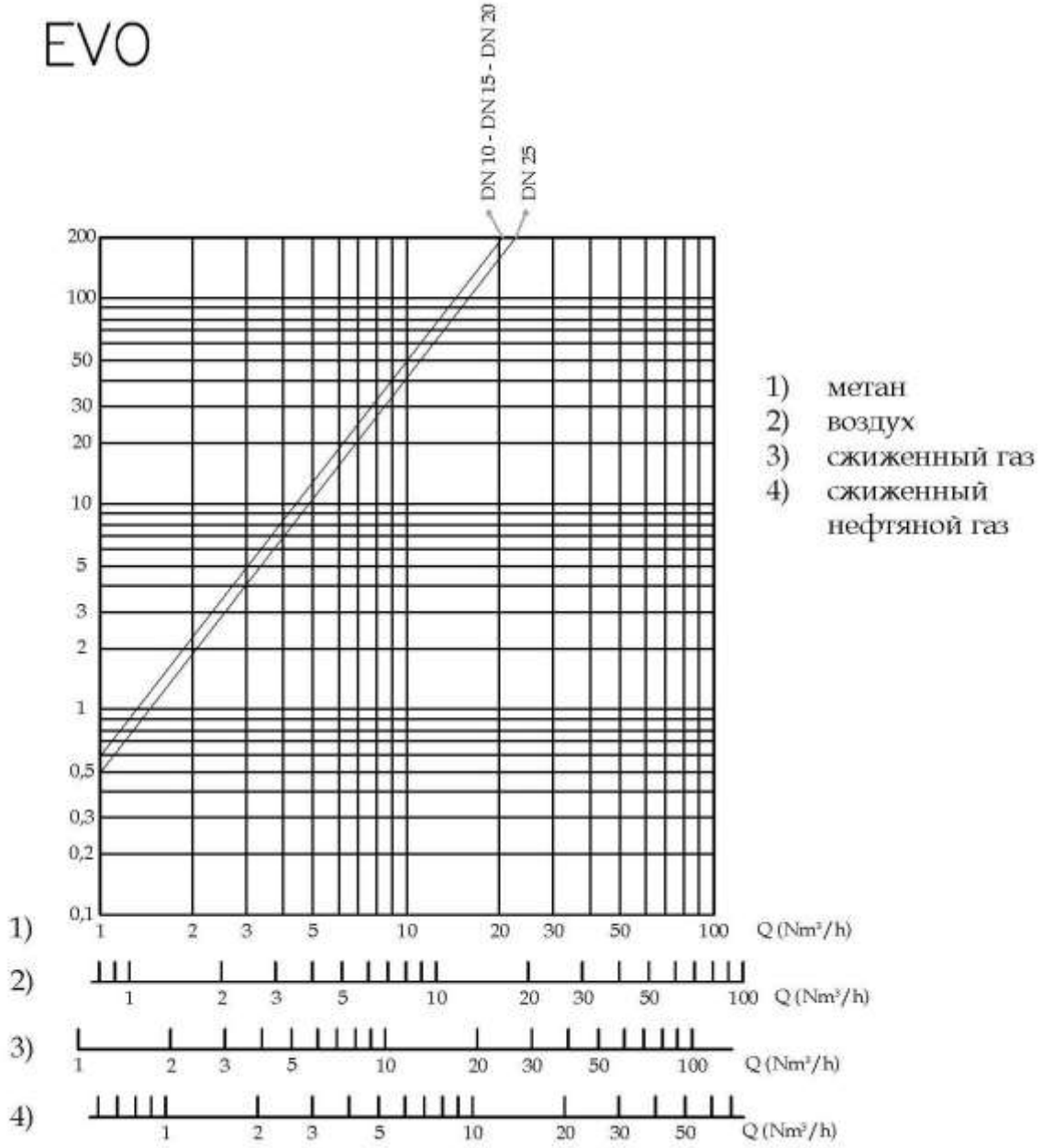

Рис. 2

5.2. Габаритные размеры

Габариты, мм			Масса
Соединения	A	B	кг
DN 10	55	91,5	0,61
DN 15	55	91,5	0,58
DN 20	55	91,5	0,52
DN 25	82	105	0,60

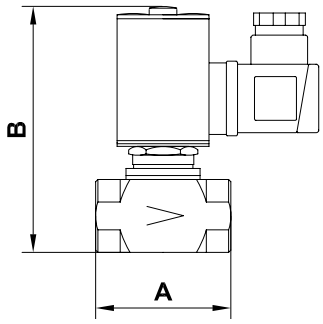

5.3. Электромагнитные катушки и коннекторы

Соединение	Напряжение	Код катушки	Маркировка катушки	Код коннектора	Потребляемая мощность	Сопротивление (Ω)
DN 10 ÷ DN 25	12В пост. тока	BO-0030	12 V DC R	CN-0010	8 VA	16,8
	12В/50 Гц	BO-0080	12 V DC D	CN-0050	17 VA	5,6
	24В пост. тока	BO-0040	24 V DC R	CN-0010	8 VA	66,8
	24В / 50 Гц	BO-0090	24 V DC D	CN-0050	26 VA	16,8
	230В / 50-60 Гц	BO-0050	220 V RAC	CN-0045	9 VA	5330

6. Монтаж

Клапан пригоден для применения в помещениях зоны 2 согласно классификации взрывоопасных зон по ГОСТ Р 51330.9-99. Определение взрывоопасных зон см. в ГОСТ Р 51330.9-99.

Клапан нельзя устанавливать в местах, в которых окружающая среда разрушающе действует на алюминий, сталь и каучук.

Настоящее устройство, при условии его монтажа и обслуживания в строгом соответствии с условиями и техническими требованиями данного документа, опасности не представляет. В частности, выбросы электромагнитным клапаном воспламеняющихся веществ, при нормальных условиях эксплуатации, не приведут к созданию взрывоопасной атмосферы.

Монтаж и подключение клапана должны производиться специализированной строительно-монтажной организацией в соответствии с утвержденным проектом, техническими условиями на производство строительно-монтажных работ, "Правилами устройства электроустановок (ПУЭ)"

КАТЕГОРИЧЕСКИ ЗАПРЕЩАЕТСЯ производить монтажные работы при наличии:

- электричества на электромагнитной катушке клапана;
- давления рабочей среды в трубопроводе.

6.1. Указания по монтажу

- Давление в системе НЕ ДОЛЖНО ПРЕВЫШАТЬ максимального значения, указанного на паспортной табличке изделия.
- Электромагнитные клапаны DN10 – DN25 монтируются таким образом, чтобы стрелка (на корпусе клапана) была направлена к газопотребляющему устройству.
- Клапаны DN10 – DN25 могут монтироваться как на горизонтальном, так и на вертикальном трубопроводе.
- При монтаже необходимо следить, чтобы в устройство не попал мусор или металлическая стружка.
- После монтажа необходимо проверить герметичность системы.

6.2. Электрическое подключение

- Перед электрическим подключением устройства следует убедиться в том, что напряжение сети соответствует напряжению, обозначенному на паспортной табличке устройства.
- Подключение клапана производить при снятом напряжении.
- Для подключения использовать гибкий провод ПВС 3Х0,75мм², обеспечивая защиту устройства на уровне IP65.
- Наконечники провода соединить с коннектором клапана.
- Подключить питание к клеммам 1 и 2. Заземляющий провод подключить к клемме заземления «⏚».
- Электрическое подключение должно быть выполнено в соответствии с ПУЭ

7. Сервисное обслуживание

Перед началом диагностики внутреннего состояния устройства необходимо:

- снять напряжение питания с устройства
- убедиться в отсутствии давления рабочей среды в трубопроводе.

Отпустить винты крепления катушки (9), снять катушку (10), отвинтить муфту (8) и снять ее с корпуса клапана (4). Проверить состояние затвора (5), прочистить или, при необходимости, заменить резиновую прокладку (6). Собрать клапан, выполняя обратную последовательность действий, заменив при необходимости алюминиевую шайбу муфты (8).

Все описанные выше операции должны выполняться квалифицированным персоналом.

8. Хранение

Хранение устройства в упаковке предприятия изготовителя должно соответствовать условиям хранения с температурой окружающей среды от -40°С до 60°С при относительной влажности не более 90% для закрытых помещений. В воздухе помещений не должно быть вредных веществ, вызывающих коррозию.

9. Транспортировка

Транспортирование устройства в упаковке предприятия-изготовителя может осуществляться любым видом транспорта в крытых транспортных средствах в соответствии с правилами перевозки грузов, действующими на данном виде транспорта, при температуре окружающей среды от -40°С до +60°С и при относительной влажности не более 90%. Во время погрузочно-разгрузочных работ и транспортировании ящики с оборудованием не должны подвергаться резким ударам и воздействию атмосферных осадков.

10. Гарантийные обязательства

Гарантия на устройство распространяется при условии соблюдения правил хранения, транспортировки, монтажа и эксплуатации. Гарантийный срок эксплуатации составляет 24 месяца со дня продажи оборудования, но не более 27 месяцев с даты приёмки. В течение гарантийного срока авторизированные сервис центры по оборудованию MADAS бесплатно произведут ремонт или заменят оборудование, вышедшее из строя по вине завода-изготовителя, согласно действующему законодательству в сфере защиты прав потребителей. Информацию о местонахождении ближайшего авторизированного сервисного центра по оборудованию MADAS можно найти на сайте www.madas.ru.

11. Сведения о рекламациях

Предприятие-изготовитель регистрирует все предъявленные рекламации и их содержание. При отказе в работе или неисправности оборудования, в период гарантийного срока потребителем должен быть составлен акт о необходимости ремонта с указанием возможных причин и обстоятельств, которые привели к отказу оборудования.

12. Сведения о приёмке

Электромагнитный клапан серии EVO/NC изготовлен и принят в соответствии с требованиями технической документации. Все необходимы тесты и испытания проведены. Клапан признан годным для эксплуатации.

Дата приёмки _____

М.П.

13. Сведения о продаже

Тип *EVO/NC* Код _____ Серийный номер _____

Дата продажи _____ Подпись _____

Отметка торгующей организации

М.П.

14. Сведения об изготовителе

„MADAS s.r.l.” МАДАС с.р.л.
Италия, г. Сан Пиетро ди Легнаго (Верона), улица Морателло, 5/6/7
Телефон: (+39) 0442 23289
Факс: (+39) 0442 27821
Веб сайт: http://madas.ru
электронная почта: info@madas.ru

Эксклюзивный представитель в России
ООО „КИПА ЕВРАЗИЯ”
141446, МО, г. Химки, квартал Кирилловка, СНТ «Кирилловка», ул. 1-я Садовая, д. 130, оф. 1
Телефон: +7 (499) 648-648-0
(Гарантийный и послегарантийный ремонт)